# Datablad

Varenummer: 2301072761
Beskrivelse: E+G Håndhjul
VDS.150+IR-A14

## Mål

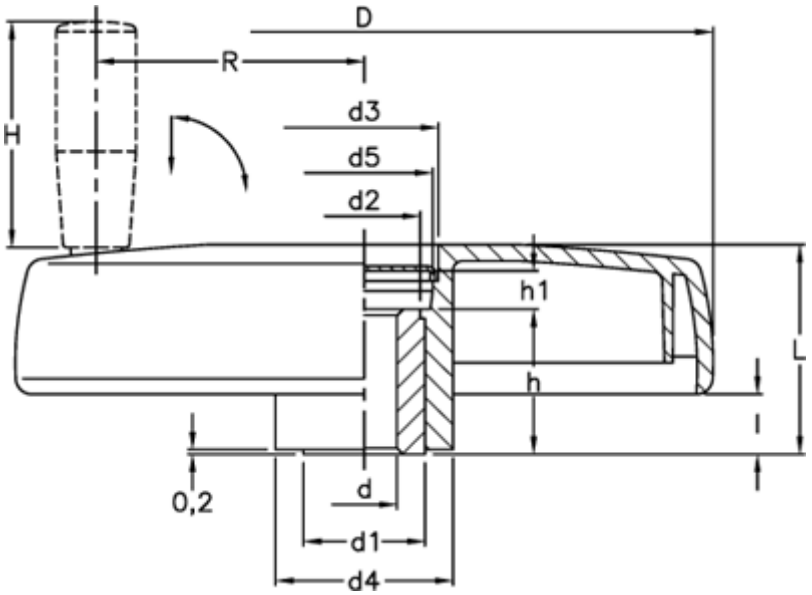


| | | | |
|---|---|---|---|
| C (N*m) | = 180 | H | = 65 |
| D | = 150 | h | = 30 |
| d1 | = 26 | h1 | = 10.0 |
| d2 | = 24.0 | l | = 12.0 |
| d3 | = 34.0 | L | = 44 |
| d4 | = 38 | L (J) | = 15 |
| d5 | = 30.0 | R | = 58 |
| d H7 | = 14 | | |

*Dokumenter, målskitser og brochurer af enhver slags kan indeholde fejl for hvilke Brd. Klee A/S ikke hæfter.*